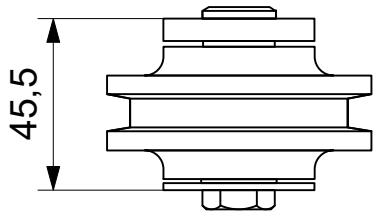

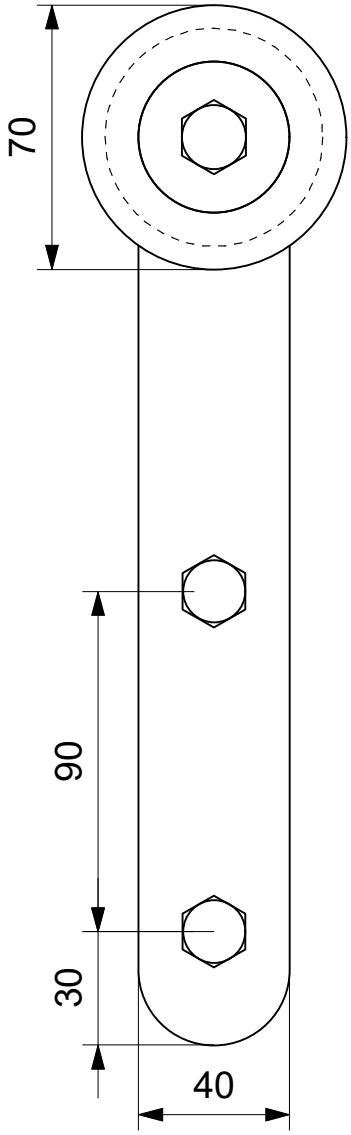

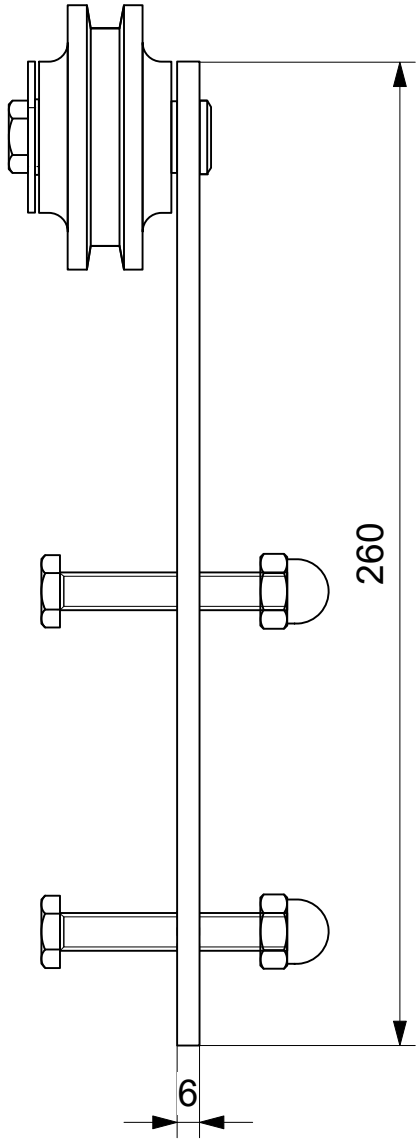

GPF bouwbeslag	naam: hanger schuifdeursysteem varsi		
	finish: zwart	schaal:	1 : 1
	bestelnr.: GPF050761000	produktnr.:	0507.61
	datum: 1-7-2018	wijziging:	jul 2018
	Ten Hulscher bv	www.tenhulscher.nl	